版本号	变更说明	日期	修订人
V1.0	NEW	2021.07.08	史冠存

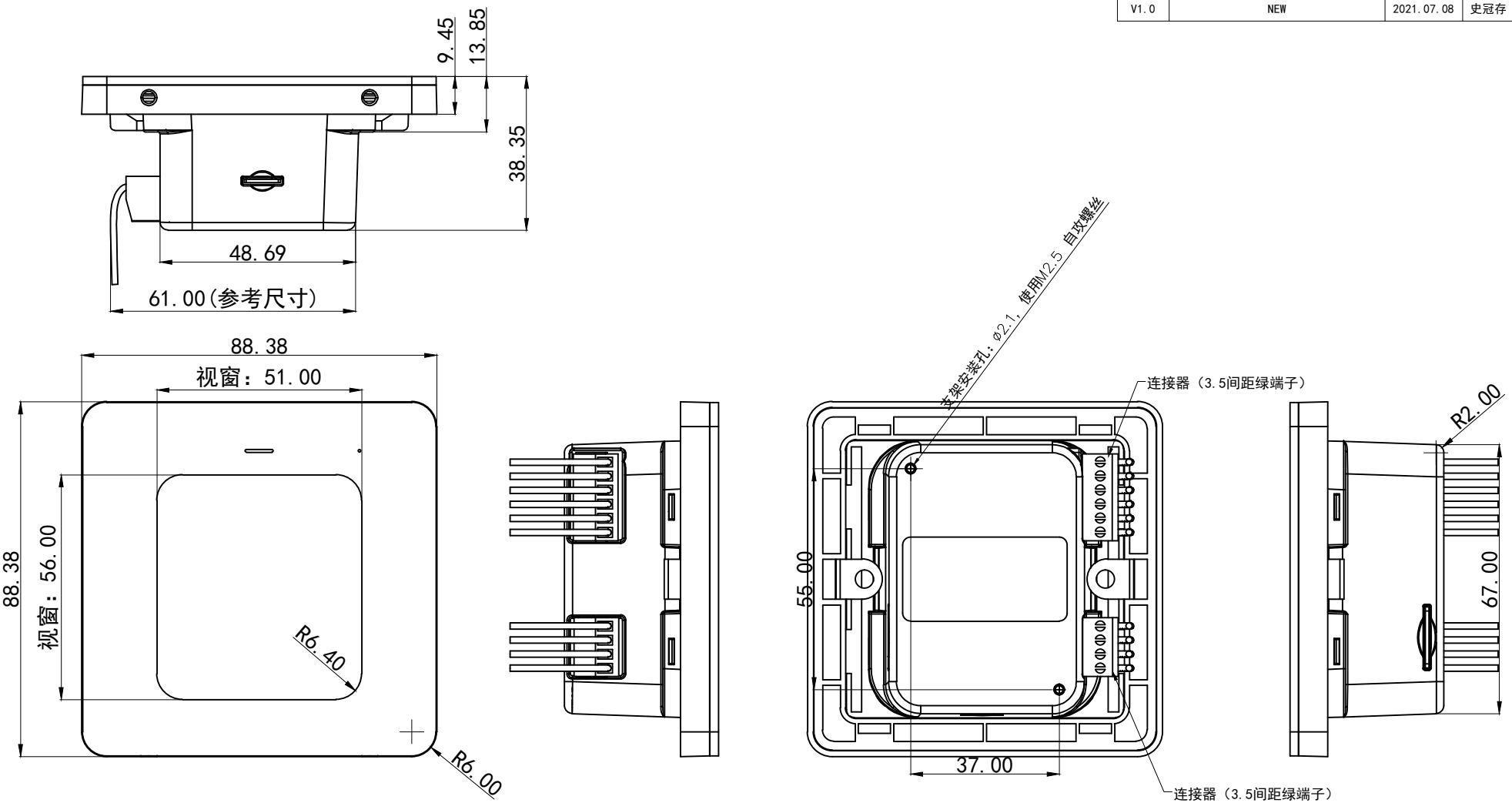

标记	处数	分区	更改文件号	签名	年 月 日
设计	史冠存		标准化		
日期			批准		
审核					
工艺					

第一视角

阶段标记	材料	比例
		1:1

共 1 页 第 1 页

微光互联

M320-4G 产品外形图