版本号	变更说明	日期	修订人
V1.0	NEW	2020.08.13	王益淋

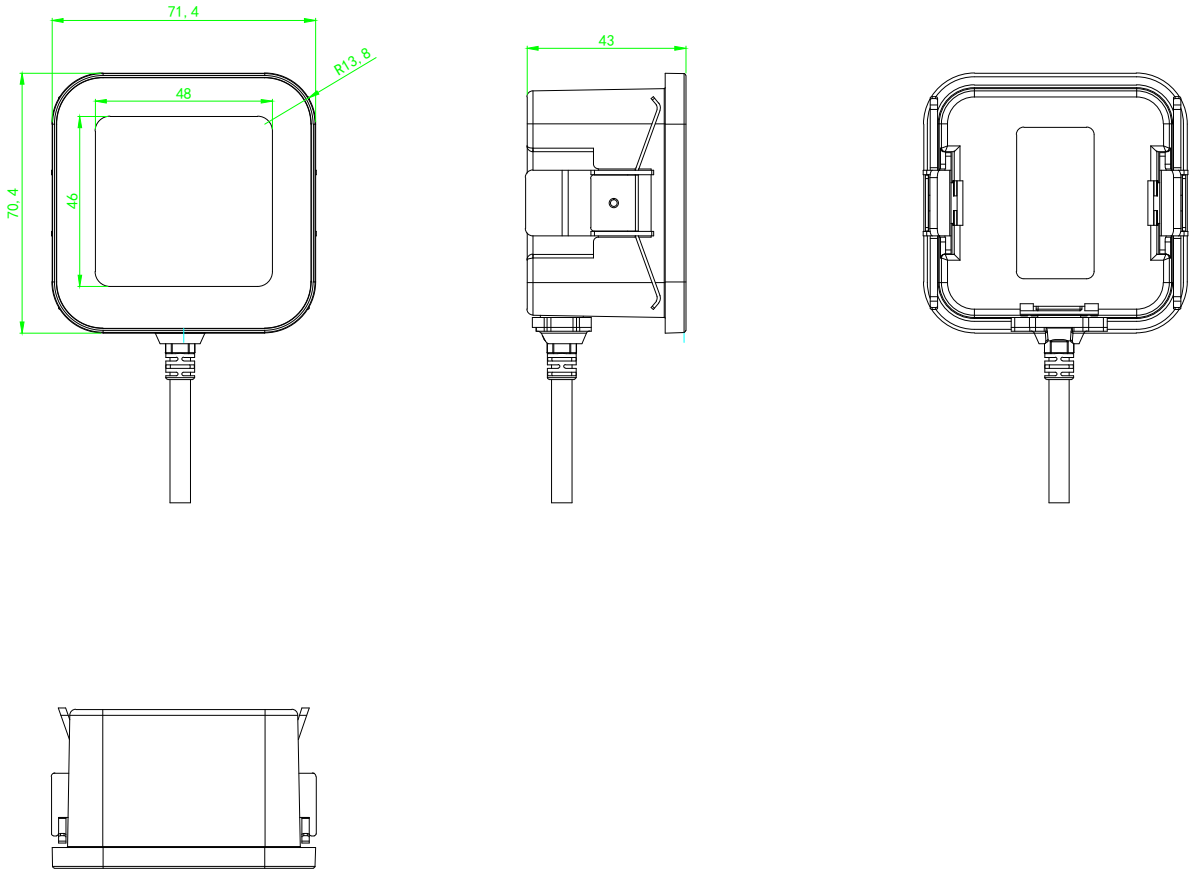

技术要求：

1、材质：阻燃PC+ABS，颜色：白色/黑色；

2、图中标记SPC的尺寸为重点管控尺寸,其余尺寸为参考尺寸；

3、表面不可有流纹、缩水、毛边等不良；

4、包装方式：PE袋包装，不可有灰尘。

C900 尺寸图			比例	1:2	
			件数		
制图	王益淋		材料		共 1 页 第 1 页
描图		微光互联			
审核					